AEG

ERT VRIJSTAANDE TOESTELLEN 2023.1

INHOUD

Wasmachine 1

Droogkast 6

Was-/Droogcombinatie 9

Fornuis 11

Koel / Vriescombinatie 15

Koelkast 18

Diepvriezer 22

Vaatwasser 26

WASMACHINE LR97C168

Going € 1.499,99 | Voorlader | Opvolger L9FEB96CB

- SoftWater-technologie
- PowerCare met premix-technologie
- ProSteam®-technologie met PlusSteam
- PreciseWash-Technologie
- Connectivity: bedien je wasmachine via je smartphone of tablet
- ÖKOInverter motor met 10 jaar garantie
- Maximale zwiersnelheid: 1600 t / min
- Overloopbeveiliging met AquaControl
- Woolmark Green gecertificeerd
- Stoomprogramma's
- Anti-schuim spoelsysteem
- Kinderbeveiliging

HxBxD in mm	847x597x660(max)	**Max. capaciteit (kg)**	10
Energieklasse	A	**Verbruik 100 cycli Eco (kWh)**	41
Klasse drogen	A	**Geluidsniveau (dB)**	76

Energy Class

WASMACHINE LR87Q966

Going € 1.339,99 | Voorlader | Opvolger L8FEQ96CS

- PowerCare met premix-technologie
- ProSteam®-technologie met PlusSteam
- PreciseWash-Technologie
- AutoDose automatische wasmiddeldosering
- Connectivity: bedien je wasmachine via je smartphone of tablet
- ÖKOInverter motor met 10 jaar garantie
- Maximale zwiersnelheid: 1600 t / min
- Overloopbeveiliging met AquaControl
- Woolmark Green gecertificeerd
- Stoomprogramma's
- Anti-schuim spoelsysteem
- Kinderbeveiliging

HxBxD in mm	847x597x660(max)	**Max. capaciteit (kg)**	9
Energieklasse	A	**Verbruik 100 cycli Eco (kWh)**	49
Klasse drogen	A	**Geluidsniveau (dB)**	76

Energy Class

WASMACHINE LR87UC966

Going € 1.169,99 | Voorlader | Opvolger L8FEC96SV

- PowerCare met premix-technologie
- ProSteam®-technologie met PlusSteam
- PreciseWash-Technologie
- UniversalDose wasmiddellade, geschikt voor PODS®
- Connectivity: bedien je wasmachine via je smartphone of tablet
- ÖKOInverter motor met 10 jaar garantie
- Maximale zwiersnelheid: 1600 t / min
- Overloopbeveiliging met AquaControl
- Woolmark Green gecertificeerd
- Stoomprogramma's
- Anti-schuim spoelsysteem
- Kinderbeveiliging

HxBxD in mm	847x597x660(max)	**Max. capaciteit (kg)**	9
Energieklasse	A	**Verbruik 100 cycli Eco (kWh)**	49
Klasse drogen	A	**Geluidsniveau (dB)**	76

Energy Class

WASMACHINE LR85R944

Going € 1.059,99 | Voorlader

- PowerCare met premix-technologie
- ProSteam®-technologie met PlusSteam
- PreciseWash-Technologie
- ÖKOInverter motor met 10 jaar garantie
- Maximale zwiersnelheid: 1400 t / min
- Overloopbeveiliging met AquaControl
- Woolmark Green gecertificeerd
- Stoomprogramma's
- Anti-schuim spoelsysteem
- Kinderbeveiliging

HxBxD in mm	847x597x660(max)	**Max. capaciteit (kg)**	9
Energieklasse	A	**Verbruik 100 cycli Eco (kWh)**	49
Klasse drogen	B	**Geluidsniveau (dB)**	75

Energy Class A

WASMACHINE LR86R844

Going € 999,99 | Voorlader

- PowerCare met premix-technologie
- ProSteam®-technologie met PlusSteam
- PreciseWash-Technologie
- ÖKOInverter motor met 10 jaar garantie
- Maximale zwiersnelheid: 1400 t / min
- Overloopbeveiliging met AquaControl
- Woolmark Green gecertificeerd
- Stoomprogramma's
- Anti-schuim spoelsysteem
- Kinderbeveiliging

HxBxD in mm	847x597x660(max)	**Max. capaciteit (kg)**	8
Energieklasse	A	**Verbruik 100 cycli Eco (kWh)**	38
Klasse drogen	B	**Geluidsniveau (dB)**	72

Energy Class A

WASMACHINE LR76Q964

Going € 1.279,99 | Voorlader | Opvolger L7FEQ96ES

- ProSteam®-technologie met PlusSteam
- PreciseWash-Technologie
- AutoDose automatische wasmiddeldosering
- Connectivity: bedien je wasmachine via je smartphone of tablet
- ÖKOInverter motor met 10 jaar garantie
- Maximale zwiersnelheid: 1600 t / min
- Overloopbeveiliging met AquaControl
- Woolmark Blue gecertificeerd
- Stoomprogramma's
- Anti-schuim spoelsysteem
- Kinderbeveiliging

HxBxD in mm	847x597x660(max)	**Max. capaciteit (kg)**	9
Energieklasse	A	**Verbruik 100 cycli Eco (kWh)**	49
Klasse drogen	B	**Geluidsniveau (dB)**	76

Energy Class A

WASMACHINE LR75R944

Going € 889,99 | Voorlader

- ProSteam®-technologie met PlusSteam
- PreciseWash-Technologie
- ÖKOInverter motor met 10 jaar garantie
- Maximale zwiersnelheid: 1400 t / min
- Overloopbeveiliging met AquaControl
- Woolmark Blue gecertificeerd
- Stoomprogramma's
- Anti-schuim spoelsysteem
- Kinderbeveiliging

HxBxD in mm	847x597x660(max)	**Max. capaciteit (kg)**	9
Energieklasse	A	**Verbruik 100 cycli Eco (kWh)**	49
Klasse drogen	B	**Geluidsniveau (dB)**	75

Energy Class A

WASMACHINE LR73R862

Going € 889,99 | Voorlader

- ProSteam®-technologie met PlusSteam
- PreciseWash-Technologie
- ÖKOInverter motor met 10 jaar garantie
- Maximale zwiersnelheid: 1600 t / min
- Overloopbeveiliging met AquaControl
- Woolmark Blue gecertificeerd
- Stoomprogramma's
- Anti-schuim spoelsysteem
- Kinderbeveiliging

HxBxD in mm	850x600x600(max)	**Max. capaciteit (kg)**	8
Energieklasse	A	**Verbruik 100 cycli Eco (kWh)**	42
Klasse drogen	A	**Geluidsniveau (dB)**	76

Energy Class A

TOESTELFOTO NOG NIET BESCHIKBAAR

WASMACHINE LR63U944

Going € 889,99 | Voorlader | Opvolger LR63R944 - beschikbaar vanaf mei 2023

- ProSense®-technologie
- UniversalDose wasmiddellade, geschikt voor PODS®
- ÖKOInverter motor met 10 jaar garantie
- Maximale zwiersnelheid: 1400 t / min
- Overloopbeveiliging met AquaControl
- Woolmark Blue gecertificeerd
- Anti-schuim spoelsysteem
- Kinderbeveiliging

HxBxD in mm	847x597x660(max)	**Max. capaciteit (kg)**	9
Energieklasse	A	**Verbruik 100 cycli Eco (kWh)**	49
Klasse drogen	B	**Geluidsniveau (dB)**	76

WASMACHINE LR63R944

Going € 869,99 | Voorlader

- ProSense®-technologie
- ÖKOInverter motor met 10 jaar garantie
- Maximale zwiersnelheid: 1400 t / min
- Overloopbeveiliging met AquaControl
- Woolmark Blue gecertificeerd
- Anti-schuim spoelsysteem
- Kinderbeveiliging

HxBxD in mm	847x597x660(max)	**Max. capaciteit (kg)**	9
Energieklasse	A	**Verbruik 100 cycli Eco (kWh)**	49
Klasse drogen	B	**Geluidsniveau (dB)**	76

Energy Class A

WASMACHINE LF62R862

Going € 779,99 | Voorlader

- ÖKOInverter motor met 10 jaar garantie
- Maximale zwiersnelheid: 1600 t / min
- Overloopbeveiliging met AquaControl
- Woolmark Blue gecertificeerd
- ProTex trommel
- Uitgestelde start
- Programma zijde
- Anti-schuim spoelsysteem
- Kinderbeveiliging

HxBxD in mm	847x596x577(max)	**Max. capaciteit (kg)**	8
Energieklasse	A	**Verbruik 100 cycli Eco (kWh)**	47
Klasse drogen	B	**Geluidsniveau (dB)**	75

Energy Class A

WASMACHINE LF62R840

Going € 759,99 | Voorlader

- ÖKOInverter motor met 10 jaar garantie
- Maximale zwiersnelheid: 1400 t / min
- Overloopbeveiliging met AquaControl
- Woolmark Blue gecertificeerd
- ProTex trommel
- Uitgestelde start
- Programma zijde
- Anti-schuim spoelsysteem
- Kinderbeveiliging

HxBxD in mm	847x596x577(max)	**Max. capaciteit (kg)**	8
Energieklasse	A	**Verbruik 100 cycli Eco (kWh)**	47
Klasse drogen	B	**Geluidsniveau (dB)**	74

Energy Class A

WASMACHINE L7TBE73

Going € 889,99 | Toplader

- ProSteam®-technologie met PlusSteam
- ProSense®-technologie
- Maximale zwiersnelheid: 1300 t / min
- Groot display
- ÖKOInverter motor met 10 jaar garantie
- Woolmark Green gecertificeerd
- Automatische trommelpositionering bij einde programma
- Stoomprogramma's
- Overloopbeveiliging met AquaControl
- Voet: 2 verstelbare voetjes + 2 wieltjes
- Aantal programma's:

HxBxD in mm	903x397x599(max)	**Max. capaciteit (kg)**	7
Energieklasse	C	**Verbruik 100 cycli Eco (kWh)**	59
Klasse drogen	B	**Geluidsniveau (dB)**	79

Energy Class

DROOGKAST TR99M78CS

Going € 1.559,99 | Warmtepomp | Opvolger T9DEB98CB - ProSteam – Zwart getinte premium deur

- Absolute Care® Plus
- FiberPro®-systeem met 3DScan
- SensiDry®-technologie met warmtepomp
- PreciseDry-technologie
- Connectivity: bedien je droogkast via je smartphone of tablet
- Woolmark Blue gecertificeerd
- Binnenverlichting voor een optimaal zicht in de trommel
- Inverter motor
- Indicaties voor Filter, Reservoir, Condensor
- Alternerende trommelbeweging
- Deurscharnieren: rechts, omkeerbaar

HxBxD in mm	850x596x663(max)	**Capaciteit drogen (kg)**	9,0
Droogtechnologie	Warmtepomp	**Energieklasse**	A+++
Jaarlijks energieverbruik (kWh)	195	**Geluidsniveau drogen (dB)**	63

Energy Class A+++ → D

DROOGKAST TR98M76C

Going € 1.229,99 | Warmtepomp | Opvolger T9DEC86CP

- Absolute Care® Plus
- FiberPro®-systeem met 3DScan
- SensiDry®-technologie met warmtepomp
- PreciseDry-technologie
- Connectivity: bedien je droogkast via je smartphone of tablet
- Woolmark Blue gecertificeerd
- Binnenverlichting voor een optimaal zicht in de trommel
- Inverter motor
- Indicaties voor Filter, Reservoir, Condensor
- Alternerende trommelbeweging
- Deurscharnieren: rechts, omkeerbaar
- Droogprogramma's: 3 kg Quick, Beddengoed XL, Katoen ECO, Katoen, Fijne was, Donsjassen, Dekbed, Hygiene, MixDry, Outdoor, Synthetica, Wol

HxBxD in mm	850x596x663(max)	**Capaciteit drogen (kg)**	8,0
Droogtechnologie	Warmtepomp	**Energieklasse**	A+++
Jaarlijks energieverbruik (kWh)	177	**Geluidsniveau drogen (dB)**	63

Energy Class A+++ → D

DROOGKAST TR88P64B

Going € 999,99 | Warmtepomp

- AbsoluteCare®-systeem
- SensiDry®-technologie met warmtepomp
- PreciseDry-technologie
- Woolmark Blue gecertificeerd
- Binnenverlichting voor een optimaal zicht in de trommel
- Inverter motor
- Indicaties voor Filter, Reservoir, Condensor
- Alternerende trommelbeweging
- Deurscharnieren: rechts, omkeerbaar
- Droogprogramma's: Outdoor, Beddengoed XL, Katoen ECO, Katoen, Fijne was, Dekbed, Strijkvrij, MixDry, Zijde, Sportwear, Synthetica, Wol

HxBxD in mm	850x596x663(max)	**Capaciteit drogen (kg)**	8,0
Droogtechnologie	Warmtepomp	**Energieklasse**	A++
Jaarlijks energieverbruik (kWh)	235	**Geluidsniveau drogen (dB)**	66

Energy Class A++ → D

DROOGKAST T8DBGP86

Going € 999,99 | Warmtepomp | Beschikbaar tot juli 2023

- AbsoluteCare®-systeem
- SensiDry®-technologie met warmtepomp
- ProSense™-technologie
- Groot display
- Woolmark Blue gecertificeerd
- Inverter motor
- Indicaties voor Filter, Reservoir, Condensor
- Uitgestelde start
- Alternerende trommelbeweging
- Deurscharnieren: links, omkeerbaar
- Droogprogramma's: Beddengoed, Katoen ECO, Katoen, Hygiene, Mix, Outdoor, Zijde, Synthetica, Wol, Sport

HxBxD in mm	850x596x663(max)	**Capaciteit drogen (kg)**	8,0
Droogtechnologie	Warmtepomp	**Energieklasse**	A+++
Jaarlijks energieverbruik (kWh)	177	**Geluidsniveau drogen (dB)**	67

Energy Class A+++ → D

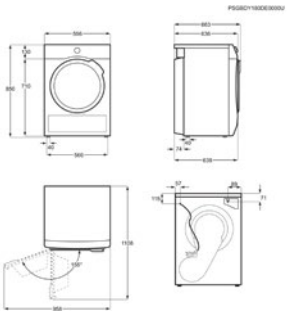

DROOGKAST T7DBP8455W

Going € 839,99 | Warmtepomp | Beschikbaar tot augustus 2023

- SensiDry®-technologie met warmtepomp
- ProSense™-technologie
- Display
- Indicaties voor Filter, Reservoir, Condensor
- Uitgestelde start
- Alternerende trommelbeweging
- Deurscharnieren: links, omkeerbaar
- Droogprogramma's: Beddengoed, Katoen ECO, Strijkvrij, Mix, Zijde, Tijd, Wol, Sport

HxBxD in mm	850x596x663(max)	**Capaciteit drogen (kg)**	8,0
Droogtechnologie	Warmtepomp	**Energieklasse**	A++
Jaarlijks energieverbruik (kWh)	235	**Geluidsniveau drogen (dB)**	66

Energy Class A++ → D

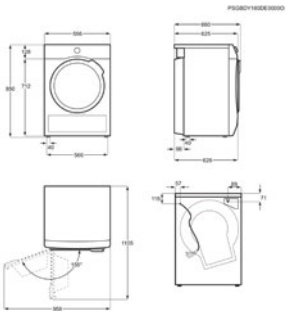

DROOGKAST T6DBG82W

Going € 699,99 | Condensatie

- ProSense™-technologie
- Groot display
- ÖKOFlow-systeem
- Inverter motor
- Indicaties voor Filter, Reservoir, Condensor
- Uitgestelde start
- Alternerende trommelbeweging
- Deurscharnieren: links, omkeerbaar
- Droogprogramma's: Beddengoed, Katoen ECO, Katoen, Fijne was, Dekbed, Strijkvrij, Jeans, Mix, Sport, Synthetica

HxBxD in mm	850x596x660(max)	**Capaciteit drogen (kg)**	8,0
Droogtechnologie	Condensatie	**Energieklasse**	B
Jaarlijks energieverbruik (kWh)	561	**Geluidsniveau drogen (dB)**	65

Energy Class A+++ → D

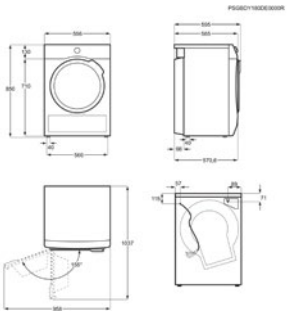

DROOGKAST T6DBG72P

Going € 649,99 | Condensatie

- ProSense™-technologie
- Groot display
- ÖKOFlow-systeem
- Indicaties voor Filter, Reservoir, Condensor
- Uitgestelde start
- Alternerende trommelbeweging
- Deurscharnieren: links, omkeerbaar
- Droogprogramma's: Beddengoed, Katoen ECO, Katoen, Fijne was, Dekbed, Strijkvrij, Jeans, Mix, Sport, Synthetica

HxBxD in mm	850x596x595(max)	**Capaciteit drogen (kg)**	7,0
Droogtechnologie	Condensatie	**Energieklasse**	B
Jaarlijks energieverbruik (kWh)	504	**Geluidsniveau drogen (dB)**	66

Energy Class

WAS/DROOGCOMBINATIE LWR97C166

Going € 1.889,99 | Opvolger L9WEC066BC | WIFI – ProSteam

- ÖKOInverter motor met 10 jaar garantie
- Connectivity: bedien je toestel via je smartphone of tablet
- Maximum zwiersnelheid: 1600 t / min
- Warmtepomptechnologie voor een ongekende energie-efficiëntie
- Woolmark Blue gecertificeerd
- Overloopbeveiliging met AquaControl
- Kinderbeveiliging

HxBxD in mm	847x597x660(max)	**Energieklasse**	A
Energieklasse was/drogen	C	**Klasse geluidsniveau**	B
Max. capaciteit (kg)	10	**Max. droogcapaciteit (kg)**	6
Energy Class		A↑G C	

TOESTELFOTO NOG NIET BESCHIKBAAR

WAS/DROOGCOMBINATIE LWR77U966

Going € 1.339,99 | Opvolger L7WEE966S | Beschikbaar vanaf mei 2023 - ProSteam – Universal Dose

- ÖKOInverter motor met 10 jaar garantie
- Maximum zwiersnelheid: 1600 t / min
- Droogsysteem: Condensatie
- Woolmark Blue gecertificeerd
- Overloopbeveiliging met AquaControl
- Kinderbeveiliging

HxBxD in mm	847x597x660(max)	**Energieklasse**	A
Energieklasse was/drogen	D	**Klasse geluidsniveau**	B
Max. capaciteit (kg)	9	**Max. droogcapaciteit (kg)**	6
Energy Class		A↑G D	

WAS/DROOGCOMBINATIE L7WEE966S

Going € 1.169,99 | Beschikbaar tot mei 2023

- DualSense technologie voor behoedzaam wassen en drogen
- ÖKOInverter motor met 10 jaar garantie
- Groot display
- Maximum zwiersnelheid: 1600 t / min
- Droogsysteem: Condensatie
- Woolmark Blue gecertificeerd
- Overloopbeveiliging met AquaControl
- Kinderbeveiliging

HxBxD in mm	847x597x660(max)	**Energieklasse**	A
Energieklasse was/drogen	E	**Klasse geluidsniveau**	B
Max. capaciteit (kg)	9	**Max. droogcapaciteit (kg)**	6
Energy Class		A↑G E	

WAS/DROOGCOMBINATIE L6WBJ846W

Going € 889,99

- Inverter motor met 10 jaar garantie
- Display
- Maximum zwiersnelheid: 1600 t / min
- Droogsysteem: Condensatie
- Overloopbeveiliging met AquaControl
- Kinderbeveiliging

HxBxD in mm	847x597x557(max)	**Energieklasse**	D
Energieklasse was/drogen	E	**Klasse geluidsniveau**	B
Max. capaciteit (kg)	8	**Max. droogcapaciteit (kg)**	4

Energy Class

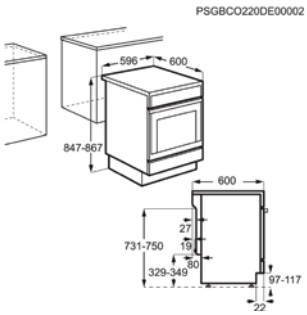

FORNUIS CIB6490APM

Going € 1.359,99 | Inductie | Opvolger CIB6470APM - Beschikbaar vanaf april 2023

- Ovenreiniging: Pyrolyse
- Automatische ovenverlichting bij het openen van de deur
- Ventilator
- Regelbare hoogte
- Opberglade voor kookgerei
- Zones: links voor 2300 / 3200W / 210mm, links achter 2300 / 3200W / 210mm, rechts voor 2300 / 3200W / 210mm, rechts achter 2300 / 3200W / 210mm

Afmetingen (HxBxD) in mm	850x596x600	**Netto inhoud (L)**	73
Type oven	Hetelucht	**Energie-efficiëntieklasse**	A+
Kookplaat	inductie	**Ovenenergie**	Elektrisch
Energy Class		A+++ ↑ D A+	

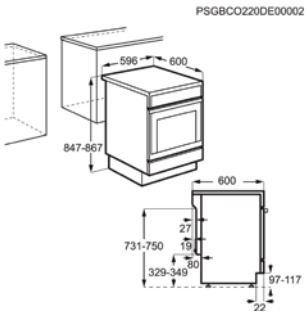

FORNUIS CIB6470APM

Going € 1.359,99 | Inductie | Beschikbaar tot april 2023

- Ovenreiniging: Pyrolyse
- Automatische ovenverlichting bij het openen van de deur
- Ventilator
- Regelbare hoogte
- Opberglade voor kookgerei
- Zones: links voor 2300 / 3200W / 210mm, links achter 2300 / 3200W / 210mm, rechts voor 2300 / 3200W / 210mm, rechts achter 2300 / 3200W / 210mm

Afmetingen (HxBxD) in mm	850x596x600	**Netto inhoud (L)**	73
Type oven	Hetelucht	**Energie-efficiëntieklasse**	A+
Kookplaat	inductie	**Ovenenergie**	Elektrisch
Energy Class		A+++ ↑ D A+	

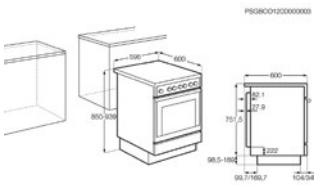

FORNUIS CIB6646ABM

Going € 1.169,99 | Inductie

- SteamBake, multifunctionele heteluchtoven met PlusSteam
- Ovenreiniging: standaard
- Gemakkelijk te reinigen ovendeur
- Achterafvoer van de ovendamp
- Ventilator
- Regelbare hoogte
- Opberglade voor kookgerei
- Zones: links voor 2300W / 3600W / 210mm, links achter 1400W / 2500W / 140mm, rechts voor 1800W / 2800W / 180mm, rechts achter 1800W / 2800W / 180mm

Afmetingen (HxBxD) in mm	850x596x600	**Netto inhoud (L)**	73
Type oven	Hetelucht	**Energie-efficiëntieklasse**	A
Kookplaat	inductie	**Ovenenergie**	Elektrisch
Energy Class		A+++ ↑ D A	

FORNUIS CCB6692APM

Going € 1.169,99 | Vitrokeramisch | Opvolger CCB6672APM - Beschikbaar vanaf april 2023

- SteamBake, multifunctionele heteluchtoven met PlusSteam
- Bediening voor 4 kookzones
- Ovenreiniging: Pyrolyse
- Automatische ovenverlichting bij het openen van de deur
- Ventilator
- Regelbare hoogte
- Bediening via indrukbare draaiknoppen
- Zones: links voor 1000 / 2200W / 140 / 210mm, links achter 1200W / 145mm, rechts voor 1200W / 145mm, rechts achter 2200 / 1400W / 265mm / 170mm

Afmetingen (HxBxD) in mm	850x596x600	**Netto inhoud (L)**	73
Type oven	Heteluchtoven	**Energie-efficiëntieklasse**	A+
Kookplaat	keramische	**Ovenenergie**	Elektrisch
Energy Class		A+++ A+ D	

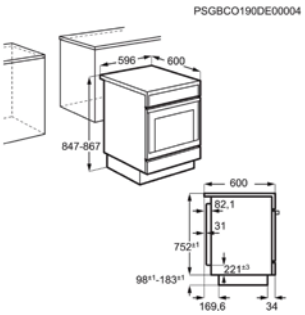

FORNUIS CCB6672APM

Going € 1.170,99 | Vitrokeramisch | Beschikbaar tot maart 2023

- SteamBake, multifunctionele heteluchtoven met PlusSteam
- Bediening voor 4 kookzones
- Ovenreiniging: Pyrolyse
- Automatische ovenverlichting bij het openen van de deur
- Ventilator
- Regelbare hoogte
- Bediening via indrukbare draaiknoppen
- Zones: links voor 1000 / 2200W / 140 / 210mm, links achter 1200W / 145mm, rechts voor 1200W / 145mm, rechts achter 2200 / 1400W / 265mm / 170mm

Afmetingen (HxBxD) in mm	850x596x600	**Netto inhoud (L)**	73
Type oven	Heteluchtoven	**Energie-efficiëntieklasse**	A+
Kookplaat	keramische	**Ovenenergie**	Elektrisch
Energy Class		A+++ A+ D	

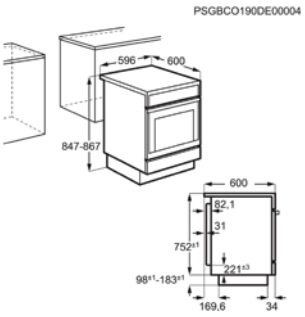

FORNUIS CCB6647ABM

Going € 1.019,99 | Vitrokeramisch

- SteamBake, multifunctionele heteluchtoven met PlusSteam
- Bediening voor 4 kookzones
- Met AirFry bakplaat
- Ovenreiniging: standaard
- Gemakkelijk te reinigen ovendeur
- Achterafvoer van de ovendamp
- Ventilator
- Regelbare hoogte
- Opberglade voor kookgerei
- Bediening via indrukbare draaiknoppen
- Zones: links voor 1000W / 2200W / 140mm / 210mm, links achter 1200W / 145mm, rechts voor 1200W / 145mm, rechts achter 2200W / 1400W / 265mm / 170mm

Afmetingen (HxBxD) in mm	850x596x600	**Netto inhoud (L)**	73
Type oven	Heteluchtoven	**Energie-efficiëntieklasse**	A
Kookplaat	keramische	**Ovenenergie**	Elektrisch
Energy Class		A+++ A D	

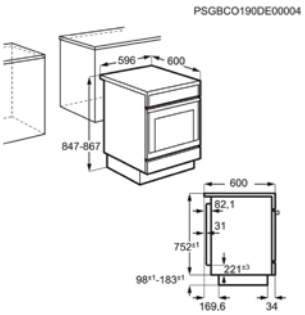

FORNUIS CCB644TBBW

Going € 939,99 | Vitrokeramisch

- SteamBake, multifunctionele heteluchtoven met PlusSteam
- Bediening voor 4 kookzones
- Ovenreiniging: standaard
- Gemakkelijk te reinigen ovendeur
- Achterafvoer van de ovendamp
- Ventilator
- Regelbare hoogte
- Opberglade voor kookgerei
- Bediening via indrukbare draaiknoppen
- Zones: links voor 1000W / 2200W / 140mm / 210mm, links achter 1200W / 145mm, rechts voor 1200W / 145mm, rechts achter 2200W / 1400W / 265mm / 170mm

Afmetingen (HxBxD) in mm	850x596x600	**Netto inhoud (L)**	73
Type oven	Hetelucht	**Energie-efficiëntieklasse**	A
Kookplaat	keramische	**Ovenenergie**	Elektrisch

Energy Class

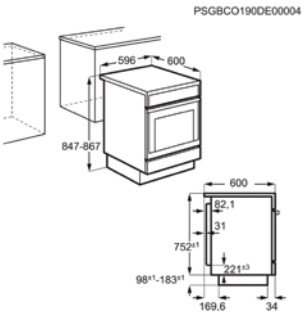

FORNUIS CCB6400ABW

Going € 779,99 | Vitrokeramisch

- Bediening voor 4 kookzones
- Ovenreiniging: standaard
- Gemakkelijk te reinigen ovendeur
- Achterafvoer van de ovendamp
- Ventilator
- Regelbare hoogte
- Opberglade voor kookgerei
- Zones: links voor 1000W / 2200W / 140mm / 210mm, links achter 1200W / 145mm, rechts voor 1200W / 145mm, rechts achter 2200W / 1400W / 265mm / 170mm

Afmetingen (HxBxD) in mm	850x596x600	**Netto inhoud (L)**	73
Type oven	Hetelucht	**Energie-efficiëntieklasse**	A
Kookplaat	keramische	**Ovenenergie**	Elektrisch

Energy Class

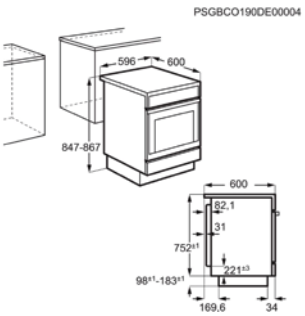

FORNUIS CCB6200ABW

Going € 689,99 | Vitrokeramisch

- Bediening voor 4 kookzones
- Ovenreiniging: standaard
- Gemakkelijk te reinigen ovendeur
- Achterafvoer van de ovendamp
- Ventilator
- Regelbare hoogte
- Opberglade voor kookgerei
- Zones: links voor 2300W / 210mm, links achter 1200W / 145mm, rechts voor 1200W / 145mm, rechts achter 1800W / 180mm

Afmetingen (HxBxD) in mm	850x596x600	**Netto inhoud (L)**	73
Type oven	Warmelucht	**Energie-efficiëntieklasse**	A
Kookplaat	keramische	**Ovenenergie**	Elektrisch

Energy Class

FORNUIS CGB62200CW

Going € 639,99 | Gas

- Ovenreiniging: Katalyse
- Gemakkelijk te reinigen ovendeur
- Achterafvoer van de ovendamp
- Elektrische ontsteking van de oven via draaiknopbediening
- Ovenveiligheid: Thermokoppel
- Opberglade voor kookgerei
- Zones: links voor 4000W / 121mm, links achter 1000W / 54mm, rechts voor 2000W / 70mm, rechts achter 2000W / 70mm

Afmetingen (HxBxD) in mm	857x600x600	**Netto inhoud (L)**	57
Type oven	Warmelucht	**Energie-efficiëntieklasse**	A
Kookplaat	gas	**Ovenenergie**	Gas

Energy Class

FORNUIS CKB64411BM

Going € 689,99 | Gemengd

- Ovenreiniging: standaard
- Gemakkelijk te reinigen ovendeur
- Achterafvoer van de ovendamp
- Vingervlekvrije inox
- Opberglade voor kookgerei
- Zones: links voor 4000W / 121mm, links achter 1000W / 54mm, rechts voor 2000W / 70mm, rechts achter 2000W / 70mm

Afmetingen (HxBxD) in mm	857x600x600	**Netto inhoud (L)**	57
Type oven	Hetelucht	**Energie-efficiëntieklasse**	A
Kookplaat	gas	**Ovenenergie**	Elektrisch

Energy Class

FORNUIS CKB64411BW

Going € 689,99 | Gemengd

- Ovenreiniging: standaard
- Gemakkelijk te reinigen ovendeur
- Achterafvoer van de ovendamp
- Opberglade voor kookgerei
- Zones: links voor 4000W / 121mm, links achter 1000W / 54mm, rechts voor 2000W / 70mm, rechts achter 2000W / 70mm

Afmetingen (HxBxD) in mm	857x600x600	**Netto inhoud (L)**	57
Type oven	Hetelucht	**Energie-efficiëntieklasse**	A
Kookplaat	gas	**Ovenenergie**	Elektrisch

Energy Class

KOEL/VRIESCOMBINATIE RCB736D7MG

Going € 1.499,99 | Combi Bottom | Opvolger RCB732E5MB - Beschikbaar vanaf mei 2023

- Netto inhoud koelruimte: 266.1 L
- Netto inhoud vriesruimte: 101 L
- Netto inhoud 0°C zone: 22 L
- TwinTech®: 2 afzonderlijke koelcircuits
- LED interieurverlichting
- Frostmatic-functie voor snel invriezen
- Coolmatic-functie voor het snel koelen van vers voedsel
- NoFrost: automatische ontdooiing van de vriesruimte
- Deurscharnieren: rechts & omkeerbaar
- Kleur: Black + Matt Glass
- Verstelbare voetjes

Afm. (HxBxD) in mm	2010x595x662	**Inbouw (HxBxD) in mm**	
Geluidsniveau dB(A)	37	**Jaarlijks verbruik (kWh)**	200
Energieklasse	D	**Netto koelruimte (L)**	266.1
Energy Class		A↑G D	

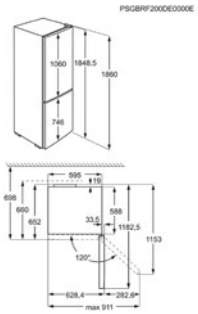

KOEL/VRIESCOMBINATIE RCB732E5MB

Going € 1.269,99 | Combi Bottom | Beschikbaar tot maart 2023

- Netto inhoud koelruimte: 229.6 L
- Netto inhoud vriesruimte: 101 L
- Netto inhoud 0°C zone: 22 L
- CustomFlex®: optimale opbergflexibiliteit in de deur
- TwinTech®: 2 afzonderlijke koelcircuits
- LED interieurverlichting
- Frostmatic-functie voor snel invriezen
- Coolmatic-functie voor het snel koelen van vers voedsel
- NoFrost: automatische ontdooiing van de vriesruimte
- Vakantie-functie
- Deurscharnieren: rechts & omkeerbaar
- Kleur: Black Stainless Steel + Dark Grey
- Verstelbare voetjes

Afm. (HxBxD) in mm	1860x595x650	**Inbouw (HxBxD) in mm**	
Geluidsniveau dB(A)	42	**Jaarlijks verbruik (kWh)**	250
Energieklasse	E	**Netto koelruimte (L)**	229.6
Energy Class		A↑G E	

KOEL/VRIESCOMBINATIE RCB633E6NW

Going € 1.129,99 | Combi Bottom

- Netto inhoud koelruimte: 220.3 L
- Netto inhoud vriesruimte: 93 L
- TwinTech®: 2 afzonderlijke koelcircuits
- LED interieurverlichting
- Frostmatic-functie voor snel invriezen
- Coolmatic-functie voor het snel koelen van vers voedsel
- NoFrost: automatische ontdooiing van de vriesruimte
- Visueel en akoestisch alarm bij open deur en temperatuurstijging
- Deurscharnieren: rechts & omkeerbaar
- Kleur: wit
- Verstelbare voetjes

Afm. (HxBxD) in mm	1850x595x647	**Inbouw (HxBxD) in mm**	
Geluidsniveau dB(A)	43	**Jaarlijks verbruik (kWh)**	243
Energieklasse	E	**Netto koelruimte (L)**	220.3
Energy Class		A↑G E	

KOEL/VRIESCOMBINATIE RDB428E1AX

Going € 749,99 | Combi Top | Beschikbaar tot september 2023

- Netto inhoud koelruimte: 202.8 L
- Netto inhoud vriesruimte: 41 L
- LED interieurverlichting
- LowFrost: voor de gemakkelijkste manuele ontdooiing van de vriesruimte
- Deurscharnieren: rechts & omkeerbaar
- Stevige leggers van veiligheidsglas
- Kleur: zilver + vingervlekvrije inox look
- Verstelbare voetjes

Afm. (HxBxD) in mm	1610x550x547	**Inbouw (HxBxD) in mm**	
Geluidsniveau dB(A)	40	**Jaarlijks verbruik (kWh)**	178
Energieklasse	E	**Netto koelruimte (L)**	202.8
Energy Class		A↑G E	

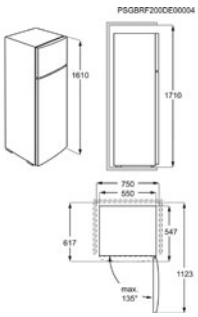

KOEL/VRIESCOMBINATIE RDB428E1AW

Going € 699,99 | Combi Top | Beschikbaar tot september 2023

- Netto inhoud koelruimte: 202.8 L
- Netto inhoud vriesruimte: 41 L
- LED interieurverlichting
- LowFrost: voor de gemakkelijkste manuele ontdooiing van de vriesruimte
- Deurscharnieren: rechts & omkeerbaar
- Stevige leggers van veiligheidsglas
- Kleur: wit
- Verstelbare voetjes

Afm. (HxBxD) in mm	1610x550x547	**Inbouw (HxBxD) in mm**	
Geluidsniveau dB(A)	40	**Jaarlijks verbruik (kWh)**	178
Energieklasse	E	**Netto koelruimte (L)**	202.8
Energy Class		A↑G E	

KOEL/VRIESCOMBINATIE RDB428F1AW

Going € 699,99 | Combi Top | Beschikbaar tot september 2023

- Netto inhoud koelruimte: 202.8 L
- Netto inhoud vriesruimte: 41 L
- LED interieurverlichting
- LowFrost: voor de gemakkelijkste manuele ontdooiing van de vriesruimte
- Deurscharnieren: rechts & omkeerbaar
- Stevige leggers van veiligheidsglas
- Kleur: wit
- Verstelbare voetjes

Afm. (HxBxD) in mm	1610x550x547	**Inbouw (HxBxD) in mm**	
Geluidsniveau dB(A)	40	**Jaarlijks verbruik (kWh)**	223
Energieklasse	F	**Netto koelruimte (L)**	202.8
Energy Class		A↑G F	

KOEL/VRIESCOMBINATIE RDS424E1AW

Going € 649,99 | Combi Top | Beschikbaar tot september 2023

- Netto inhoud koelruimte: 165.5 L
- Netto inhoud vriesruimte: 41 L
- LED interieurverlichting
- LowFrost: voor de gemakkelijkste manuele ontdooiing van de vriesruimte
- Deurscharnieren: rechts & omkeerbaar
- Stevige leggers van veiligheidsglas
- Kleur: wit
- Verstelbare voetjes

Afm. (HxBxD) in mm	1434x550x547	**Inbouw (HxBxD) in mm**	
Geluidsniveau dB(A)	39	**Jaarlijks verbruik (kWh)**	177
Energieklasse	E	**Netto koelruimte (L)**	165.5

Energy Class

KOEL/VRIESCOMBINATIE RMB952D6VU

Going € 2.499,99 | French door | Beschikbaar vanaf april 2023

- Netto inhoud vriesruimte: 179 L
- Elektronische temperatuurregeling met LCD-display
- LED interieurverlichting
- Frostmatic-functie voor snel invriezen
- NoFrost: automatische ontdooiing van de vriesruimte
- Vakantie-functie
- Deurscharnieren: links & rechts
- Kleur: grijs, inox look
- Verstelbare voetjes

Afm. (HxBxD) in mm	1900x909x690	**Inbouw (HxBxD) in mm**	
Geluidsniveau dB(A)	39	**Jaarlijks verbruik (kWh)**	256
Energieklasse	D	**Netto koelruimte (L)**	343

Energy Class

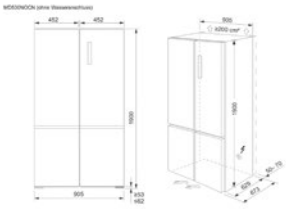

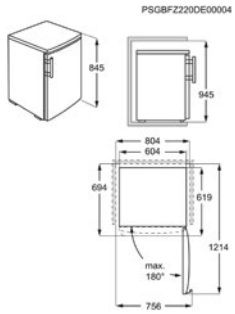

KOELKAST RTB413D1AW

Going € 629,99 | Tafelmodel

- Netto inhoud koelruimte: 115.1 L
- Automatische ontdooiing van de koelruimte
- Binnenverlichting
- Deurscharnieren: links & rechts
- Stevige leggers van veiligheidsglas
- Kleur: wit
- Voet apparaat: Verstelbare voetjes, vooraan

Afm. (HxBxD) in mm	845x604x576	**Inbouw (HxBxD) in mm**	
Geluidsniveau dB(A)	38	**Jaarlijks verbruik (kWh)**	112
Energieklasse	D	**Netto koelruimte (L)**	115.1

Energy Class

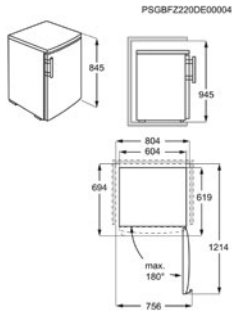

KOELKAST RTB515D1AW

Going € 629,99 | Tafelmodel

- Netto inhoud koelruimte: 146.1 L
- Automatische ontdooiing van de koelruimte
- LED interieurverlichting
- Deurscharnieren: rechts & omkeerbaar
- Stevige leggers van veiligheidsglas
- Kleur: wit
- Voet apparaat: Verstelbare voetjes, vooraan

Afm. (HxBxD) in mm	845x604x576	**Inbouw (HxBxD) in mm**	
Geluidsniveau dB(A)	38	**Jaarlijks verbruik (kWh)**	74
Energieklasse	D	**Netto koelruimte (L)**	146.1

Energy Class

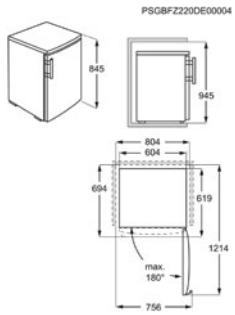

KOELKAST RTB415E2AW

Going € 549,99 | Tafelmodel

- Netto inhoud koelruimte: 146.1 L
- Automatische ontdooiing van de koelruimte
- LED interieurverlichting
- Deurscharnieren: rechts & omkeerbaar
- Stevige leggers van veiligheidsglas
- Kleur: wit
- Voet apparaat: Verstelbare voetjes, vooraan

Afm. (HxBxD) in mm	845x604x576	**Inbouw (HxBxD) in mm**	
Geluidsniveau dB(A)	38	**Jaarlijks verbruik (kWh)**	92
Energieklasse	E	**Netto koelruimte (L)**	146.1

Energy Class

KOELKAST RKB639E4DX

Going € 1.079,99 | Eéndeurs

- Netto inhoud koelruimte: 387 L
- Elektronische temperatuurregeling met LCD-display
- CustomFlex®: optimale opbergflexibiliteit in de deur
- Automatische ontdooiing van de koelruimte
- DynamicAir luchtcirculatie
- Vakantie-functie
- Visueel en akoestisch alarm bij open deur
- LED interieurverlichting
- Coolmatic-functie voor het snel koelen van vers voedsel
- Deurscharnieren: rechts & omkeerbaar
- Speciaal flessenrek om flessen te koelen
- Kleur: grijs + vingervlekvrije inox deur
- Voet apparaat: Verstelbare voetjes, Vaste wieltjes achteraan

Afm. (HxBxD) in mm	1860x595x635	**Inbouw (HxBxD) in mm**	
Geluidsniveau dB(A)	38	**Jaarlijks verbruik (kWh)**	121
Energieklasse	E	**Netto koelruimte (L)**	387

Energy Class

KOELKAST RKE539F1DX

Going € 1.029,99 | Eéndeurs | Beschikbaar tot april 2023

- Netto inhoud koelruimte: 389.5 L
- Elektronische temperatuurregeling met LCD-display
- Automatische ontdooiing van de koelruimte
- DynamicAir luchtcirculatie
- Vakantie-functie
- Visueel en akoestisch alarm bij open deur
- LED interieurverlichting
- Coolmatic-functie voor het snel koelen van vers voedsel
- Deurscharnieren: rechts & omkeerbaar
- Speciaal flessenrek om flessen te koelen
- Kleur: grijs + vingervlekvrije inox deur
- Voet apparaat: Verstelbare voetjes, Vaste wieltjes achteraan

Afm. (HxBxD) in mm	1860x595x635	**Inbouw (HxBxD) in mm**	
Geluidsniveau dB(A)	38	**Jaarlijks verbruik (kWh)**	152
Energieklasse	F	**Netto koelruimte (L)**	389.5

Energy Class

KOELKAST RKB539F1DW

Going € 949,99 | Eéndeurs | Beschikbaar tot maart 2023

- Netto inhoud koelruimte: 389.5 L
- Elektronische temperatuurregeling met LCD-display
- Automatische ontdooiing van de koelruimte
- DynamicAir luchtcirculatie
- Vakantie-functie
- Visueel en akoestisch alarm bij open deur
- LED interieurverlichting
- Coolmatic-functie voor het snel koelen van vers voedsel
- Deurscharnieren: rechts & omkeerbaar
- Speciaal flessenrek om flessen te koelen
- Kleur: wit
- Voet apparaat: Verstelbare voetjes, Vaste wieltjes achteraan

Afm. (HxBxD) in mm	1860x595x635	**Inbouw (HxBxD) in mm**	
Geluidsniveau dB(A)	38	**Jaarlijks verbruik (kWh)**	152
Energieklasse	F	**Netto koelruimte (L)**	389.5

Energy Class

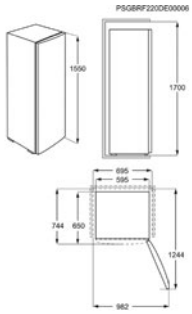

KOELKAST RKB333E2DX

Going € 849,99 | Ééndeurs

- Netto inhoud koelruimte: 309.1 L
- Automatische ontdooiing van de koelruimte
- DynamicAir luchtcirculatie
- Visueel en akoestisch alarm bij open deur
- LED interieurverlichting
- Coolmatic-functie voor het snel koelen van vers voedsel
- Deurscharnieren: rechts & omkeerbaar
- Stevige leggers van veiligheidsglas
- Kleur: grijs + vingervlekvrije inox look
- Voet apparaat: Verstelbare voetjes, Vaste wieltjes achteraan

Afm. (HxBxD) in mm	1550x595x667	**Inbouw (HxBxD) in mm**	
Geluidsniveau dB(A)	38	**Jaarlijks verbruik (kWh)**	112
Energieklasse	E	**Netto koelruimte (L)**	309.1
Energy Class		A↑G E	

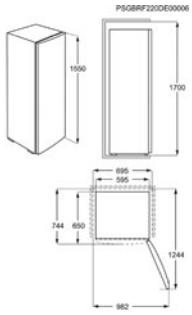

KOELKAST RKB333E2DW

Going € 799,99 | Ééndeurs

- Netto inhoud koelruimte: 309.1 L
- Elektronische temperatuurregeling met LED-indicatie
- Automatische ontdooiing van de koelruimte
- DynamicAir luchtcirculatie
- Visueel en akoestisch alarm bij open deur
- LED interieurverlichting
- Coolmatic-functie voor het snel koelen van vers voedsel
- Deurscharnieren: rechts & omkeerbaar
- Stevige leggers van veiligheidsglas
- Kleur: wit
- Voet apparaat: Verstelbare voetjes, Vaste wieltjes achteraan

Afm. (HxBxD) in mm	1550x595x667	**Inbouw (HxBxD) in mm**	
Geluidsniveau dB(A)	38	**Jaarlijks verbruik (kWh)**	112
Energieklasse	E	**Netto koelruimte (L)**	309.1
Energy Class		A↑G E	

KOELKAST RKB524F1AW

Going € 629,99 | Ééndeurs

- Netto inhoud koelruimte: 240.6 L
- Automatische ontdooiing van de koelruimte
- LED interieurverlichting
- Deurscharnieren: rechts & omkeerbaar
- Design met gewelfde deur
- Kleur: wit
- Voet apparaat: Verstelbare voetjes, vooraan

Afm. (HxBxD) in mm	1250x550x630	**Inbouw (HxBxD) in mm**	
Geluidsniveau dB(A)	38	**Jaarlijks verbruik (kWh)**	130
Energieklasse	F	**Netto koelruimte (L)**	240.6
Energy Class		A↑G F	

KOELKAST RKS420FXAW

Going € 579,99 | Ééndeurs

- Netto inhoud koelruimte: 196.3 L
- Automatische ontdooiing van de koelruimte
- LED interieurverlichting
- Deurscharnieren: rechts & omkeerbaar
- Design met gewelfde deur
- Kleur: wit
- Voet apparaat: Verstelbare voetjes, vooraan

Afm. (HxBxD) in mm	1050x550x630	**Inbouw (HxBxD) in mm**	
Geluidsniveau dB(A)	36	**Jaarlijks verbruik (kWh)**	123
Energieklasse	F	**Netto koelruimte (L)**	196.3

Energy Class

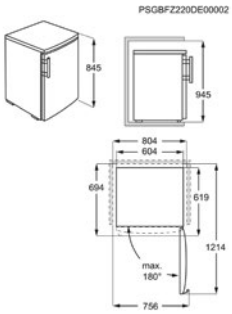

DIEPVRIEZER ATS68E7NW

Going € 699,99 | Tafelmodel

- Elektronische temperatuurregeling
- Frostmatic-functie voor snel invriezen
- NoFrost: automatische ontdooiing
- Visueel en akoestisch temperatuuralarm
- Klimaatklasse: SN-N-ST
- Bewaartijd bij stroomonderbreking (u): 11
- Deurscharnieren: rechts & omkeerbaar
- Voet apparaat: Verstelbare voetjes, vooraan
- Kleur: wit

Afm. (HxBxD) in mm	845x604x576	**Inbouw (HxBxD) in mm**	
Energieklasse	E	**Jaarlijks verbruik (kWh)**	182
Netto vriesruimte (L)	88	**Invriescapaciteit (kg/24u) (EU2017/1369)**	7

Energy Class

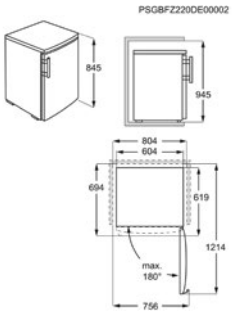

DIEPVRIEZER ATB68F7NW

Going € 629,99 | Tafelmodel

- Elektronische temperatuurregeling
- Frostmatic-functie voor snel invriezen
- NoFrost: automatische ontdooiing
- Visueel en akoestisch temperatuuralarm
- Klimaatklasse: SN-N-ST
- Bewaartijd bij stroomonderbreking (u): 11
- Deurscharnieren: rechts & omkeerbaar
- Voet apparaat: Verstelbare voetjes, vooraan
- Kleur: wit

Afm. (HxBxD) in mm	845x604x576	**Inbouw (HxBxD) in mm**	
Energieklasse	F	**Jaarlijks verbruik (kWh)**	228
Netto vriesruimte (L)	88	**Invriescapaciteit (kg/24u) (EU2017/1369)**	7

Energy Class

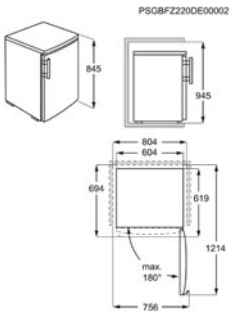

DIEPVRIEZER ATS68F7NW

Going € 629,99 | Tafelmodel

- Elektronische temperatuurregeling
- Frostmatic-functie voor snel invriezen
- NoFrost: automatische ontdooiing
- Visueel en akoestisch temperatuuralarm
- Klimaatklasse: SN-N-ST
- Bewaartijd bij stroomonderbreking (u): 11
- Deurscharnieren: rechts & omkeerbaar
- Voet apparaat: Verstelbare voetjes, vooraan
- Kleur: wit

Afm. (HxBxD) in mm	845x604x576	**Inbouw (HxBxD) in mm**	
Energieklasse	F	**Jaarlijks verbruik (kWh)**	228
Netto vriesruimte (L)	88	**Invriescapaciteit (kg/24u) (EU2017/1369)**	7

Energy Class

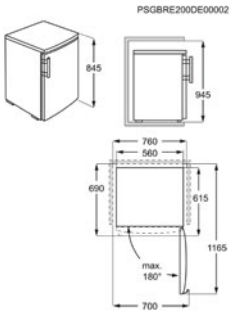

DIEPVRIEZER ATB48E1AW

Going € 529,99 | Tafelmodel

- Mechanische temperatuurregeling
- MaxiBox diepvrieslade(n)
- Klimaatklasse: SN-N-ST-T
- Bewaartijd bij stroomonderbreking (u): 15
- Deurscharnieren: rechts & omkeerbaar
- Voet apparaat: Verstelbare voetjes, vooraan
- Manuele ontdooiing
- Kleur: wit

Afm. (HxBxD) in mm	845x560x575	**Inbouw (HxBxD) in mm**	
Energieklasse	E	**Jaarlijks verbruik (kWh)**	164
Netto vriesruimte (L)	85	**Invriescapaciteit (kg/24u) (EU2017/1369)**	4.2

Energy Class

DIEPVRIEZER ATS48E1AW

Going € 529,99 | Tafelmodel

- Mechanische temperatuurregeling
- MaxiBox diepvrieslade(n)
- Klimaatklasse: SN-N-ST-T
- Bewaartijd bij stroomonderbreking (u): 15
- Deurscharnieren: rechts & omkeerbaar
- Voet apparaat: Verstelbare voetjes, vooraan
- Manuele ontdooiing
- Kleur: wit

Afm. (HxBxD) in mm	845x560x575	**Inbouw (HxBxD) in mm**	
Energieklasse	E	**Jaarlijks verbruik (kWh)**	164
Netto vriesruimte (L)	85	**Invriescapaciteit (kg/24u) (EU2017/1369)**	4.2

Energy Class

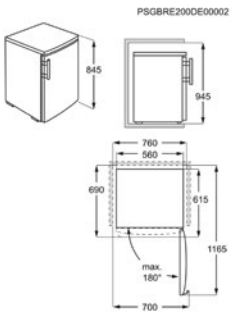

DIEPVRIEZER ATS48F1AW

Going € 479,99 | Tafelmodel | Beschikbaar tot maart 2023

- Mechanische temperatuurregeling
- MaxiBox diepvrieslade(n)
- Klimaatklasse: SN-N-ST-T
- Bewaartijd bij stroomonderbreking (u): 15
- Deurscharnieren: rechts & omkeerbaar
- Voet apparaat: Verstelbare voetjes, vooraan
- Manuele ontdooiing
- Kleur: wit

Afm. (HxBxD) in mm	845x560x575	**Inbouw (HxBxD) in mm**	
Energieklasse	F	**Jaarlijks verbruik (kWh)**	205
Netto vriesruimte (L)	85	**Invriescapaciteit (kg/24u) (EU2017/1369)**	4.2

Energy Class

DIEPVRIEZER AGB625E7NX

Going € 1.249,99 | Ééndeurs

- Elektronische temperatuurregeling met LCD-display
- Frostmatic-functie voor snel invriezen
- NoFrost: automatische ontdooiing
- MaxiBox diepvrieslade(n)
- Visueel en akoestisch temperatuuralarm
- Visueel en akoestisch alarm bij open deur
- Klimaatklasse: SN-N-ST-T
- Bewaartijd bij stroomonderbreking (u): 6
- Flexi-Space: verwijderbare glazen leggers in de diepvriezer
- Deurscharnieren: links & omkeerbaar
- Verlichting: Bovenwand, LED
- Voet apparaat: Verstelbare voetjes, vooraan, Vaste wieltjes achteraan
- Kleur: grijs + vingervlekvrije inox deur

Afm. (HxBxD) in mm	1860x595x635	**Inbouw (HxBxD) in mm**	
Energieklasse	E	**Jaarlijks verbruik (kWh)**	239
Netto vriesruimte (L)	253	**Invriescapaciteit (kg/24u) (EU2017/1369)**	15.5

Energy Class

DIEPVRIEZER AGB625E7NW

Going € 1.179,99 | Ééndeurs

- Elektronische temperatuurregeling met LCD-display
- Frostmatic-functie voor snel invriezen
- NoFrost: automatische ontdooiing
- MaxiBox diepvrieslade(n)
- Visueel en akoestisch temperatuuralarm
- Visueel en akoestisch alarm bij open deur
- Klimaatklasse: SN-N-ST-T
- Bewaartijd bij stroomonderbreking (u): 6
- Flexi-Space: verwijderbare glazen leggers in de diepvriezer
- Deurscharnieren: links & omkeerbaar
- Verlichting: Bovenwand, LED
- Voet apparaat: Verstelbare voetjes, vooraan, Vaste wieltjes achteraan
- Kleur: wit

Afm. (HxBxD) in mm	1860x595x635	**Inbouw (HxBxD) in mm**	
Energieklasse	E	**Jaarlijks verbruik (kWh)**	239
Netto vriesruimte (L)	253	**Invriescapaciteit (kg/24u) (EU2017/1369)**	15.5

Energy Class

DIEPVRIEZER AGB428F1AW

Going € 979,99 | Ééndeurs | Beschikbaar tot maart 2023

- Mechanische temperatuurregeling
- Frostmatic-functie voor snel invriezen
- MaxiBox diepvrieslade(n)
- Visueel temperatuuralarm
- Klimaatklasse: SN-N-ST-T
- Bewaartijd bij stroomonderbreking (u): 11.7
- Deurscharnieren: links & omkeerbaar
- Voet apparaat: Verstelbare voetjes, vooraan, Vaste wieltjes achteraan
- Manuele ontdooiing
- Kleur: wit

Afm. (HxBxD) in mm	1860x595x635	**Inbouw (HxBxD) in mm**	
Energieklasse	F	**Jaarlijks verbruik (kWh)**	281
Netto vriesruimte (L)	276	**Invriescapaciteit (kg/24u) (EU2017/1369)**	16.5

Energy Class

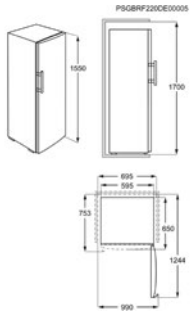

DIEPVRIEZER AGB332E2NW

Going € 929,99 | Ééndeurs

- Elektronische temperatuurregeling met LED-indicaties
- Frostmatic-functie voor snel invriezen
- NoFrost: automatische ontdooiing
- Visueel en akoestisch temperatuuralarm
- Visueel en akoestisch alarm bij open deur
- Klimaatklasse: SN-N-ST-T
- Bewaartijd bij stroomonderbreking (u): 10
- Flexi-Space: verwijderbare glazen leggers in de diepvriezer
- Deurscharnieren: rechts & omkeerbaar
- Voet apparaat: Verstelbare voetjes, vooraan, Vaste wieltjes achteraan
- Kleur: wit

Afm. (HxBxD) in mm	1550x595x668	**Inbouw (HxBxD) in mm**	
Energieklasse	E	**Jaarlijks verbruik (kWh)**	230
Netto vriesruimte (L)	226	**Invriescapaciteit (kg/24u) (EU2017/1369)**	16

Energy Class

DIEPVRIEZER AGB332E2AW

Going € 799,99 | Ééndeurs

- Elektronische temperatuurregeling met LED-indicaties
- Frostmatic-functie voor snel invriezen
- Visueel en akoestisch temperatuuralarm
- Klimaatklasse: SN-N-ST-T
- Bewaartijd bij stroomonderbreking (u): 16
- Deurscharnieren: rechts & omkeerbaar
- Voet apparaat: Verstelbare voetjes, Vaste wieltjes achteraan
- Manuele ontdooiing
- Kleur: wit

Afm. (HxBxD) in mm	1550x595x635	**Inbouw (HxBxD) in mm**	
Energieklasse	E	**Jaarlijks verbruik (kWh)**	205
Netto vriesruimte (L)	214	**Invriescapaciteit (kg/24u) (EU2017/1369)**	13.4

Energy Class

DIEPVRIEZER AGB419F1AW

Going € 699,99 | Ééndeurs

- Frostmatic-functie voor snel invriezen
- Visueel en akoestisch temperatuuralarm
- Klimaatklasse: SN-N-ST-T
- Bewaartijd bij stroomonderbreking (u): 10.3
- Deurscharnieren: rechts & omkeerbaar
- Voet apparaat: Verstelbare voetjes, vooraan
- Manuele ontdooiing
- Kleur: wit

Afm. (HxBxD) in mm	1250x545x630	**Inbouw (HxBxD) in mm**	
Energieklasse	F	**Jaarlijks verbruik (kWh)**	246
Netto vriesruimte (L)	187	**Invriescapaciteit (kg/24u) (EU2017/1369)**	13.3

Energy Class

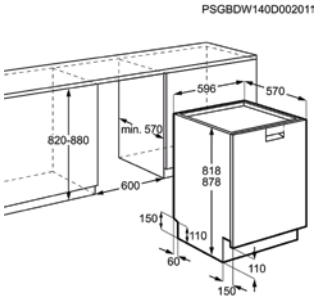

VAATWASSER FFB83816PM

Going € 1.299,99 | ComfortLift

- XXL capaciteit
- Korf onderaan met ComfortLift®
- QuickSelect: digitale schuifregelaar
- MaxiFlex: de meest flexibele besteklade
- Satellietsproeiarm en 5 sproeiniveaus
- 11 l, 0.848 kWh voor Eco Cyclus
- Inverter motor
- 9 programma's, 4 temperaturen
- AirDry technologie met AutoDoor systeem
- Uitgestelde start 1-24 u
- BeamOnFloor met 2 kleuren
- Optie ExtraHygiëne
- Indicatie zout en glansspoelmiddel bijvullen
- 3 digit display
- Binnenverlichting voor optimale zichtbaarheid in de vaatwasser

Afm. (HxBxD) in mm	850x596x610	**Inbouw (HxBxD) in mm**	niet van toepassing
Energieklasse	D	**Geluidsniveau (dB)**	42
Aantal couverts	14	**Verbruik cyclus Eco (kWh)**	0.848

Energy Class

VAATWASSER FFB62427ZM

Going € 699,99 | Opvolger FFB62407ZM

- QuickSelect: digitale schuifregelaar
- 9.9 l, 0.704 kWh voor Eco Cyclus
- Inverter motor
- 9 programma's, 4 temperaturen
- AirDry technologie met AutoDoor systeem
- Uitgestelde start 1-24 u
- Optie ExtraHygiëne
- Indicatie zout en glansspoelmiddel bijvullen
- AquaControl
- Warmwateraansluiting tot 60°C
- Kleur: inox

Afm. (HxBxD) in mm	850x446x615	**Inbouw (HxBxD) in mm**	niet van toepassing
Energieklasse	E	**Geluidsniveau (dB)**	46
Aantal couverts	9	**Verbruik cyclus Eco (kWh)**	0.704

Energy Class

VAATWASSER FFB73727PM

Going € 999,99 | Opvolger FFB63700PM

- XXL capaciteit
- QuickSelect: digitale schuifregelaar
- MaxiFlex: de meest flexibele besteklade
- Satellietsproeiarm en 5 sproeiniveaus
- 11 l, 0.86 kWh voor Eco Cyclus
- Inverter motor
- 9 programma's, 4 temperaturen
- AirDry technologie met AutoDoor systeem
- Uitgestelde start 1-24 u
- Optie ExtraHygiëne
- Indicatie zout en glansspoelmiddel bijvullen
- 3 digit display
- AquaControl
- Warmwateraansluiting tot 60°C
- Kleur: inox

Afm. (HxBxD) in mm	850x598x603	**Inbouw (HxBxD) in mm**	niet van toepassing
Energieklasse	D	**Geluidsniveau (dB)**	44
Aantal couverts	15	**Verbruik cyclus Eco (kWh)**	0.86

Energy Class

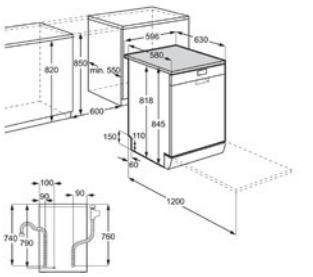

VAATWASSER FFB53630ZM

Going € 799,99 | Beschikbaar tot maart 2023

- 9.9 l, 0.835 kWh voor Eco Cyclus
- Inverter motor
- 5 programma's, 4 temperaturen
- AirDry technologie met AutoDoor systeem
- Uitgestelde start 1-24 u
- XtraDry optie
- TimeSaver functie
- Indicatie zout en glansspoelmiddel bijvullen
- AquaControl
- Warmwateraansluiting tot 60°C
- Kleur: inox

Afm. (HxBxD) in mm	850x600x625	**Inbouw (HxBxD) in mm**	niet van toepassing
Energieklasse	D	**Geluidsniveau (dB)**	46
Aantal couverts	13	**Verbruik cyclus Eco (kWh)**	0.835

Energy Class

VAATWASSER FFB53617ZM

Going € 799,99 | Opvolger FFB53630ZM - Beschikbaar vanaf mei 2023

- QuickSelect: digitale schuifregelaar
- 9.9 l, 0.835 kWh voor Eco Cyclus
- Inverter motor
- 8 programma's, 4 temperaturen
- AirDry technologie met AutoDoor systeem
- Uitgestelde start 1-24 u
- Optie ExtraHygiëne
- Indicatie zout en glansspoelmiddel bijvullen
- AquaControl
- Warmwateraansluiting tot 60°C
- Kleur: inox

Afm. (HxBxD) in mm	850x598x622	**Inbouw (HxBxD) in mm**	niet van toepassing
Energieklasse	D	**Geluidsniveau (dB)**	44
Aantal couverts	13	**Verbruik cyclus Eco (kWh)**	0.835

Energy Class

NOTES

NOTES

NOTES

ONZE SERVICE / PERFECTE ZORG

www.aeg.be
Je vindt er onze verdelers in je streek en alle info die je nodig hebt.

Onderdelen - Spareparts
https://shop.aeg.be
spareparts.belgium@electrolux.be

Herstellingen
Vraag je herstelling online aan via **aeg.be/herstelling**

Bezoek onze showroom
AEG Experience Center
Raketstraat 40, 1130 Brussel
Meer info en openingsuren: **aeg.be/showroom**

Bied je toestel extra bescherming
Al onze toestellen worden geleverd met een standaardgarantie. AEG biedt een selectie van verlengde garantiemogelijkheden. Hiermee kan je je toestel volledig beschermen tegen mogelijke storingen na het verstrijken van de wettelijke garantie.
Voor meer informatie surf snel naar onze website:
www.aeg.be

Recupel
Op 1 juli 2008 trad de aanvaardingsplicht in werking. Overeenkomstig de bepalingen van de milieubeleidsovereenkomsten wordt er vanaf die datum als aparte post op de factuur een zgn. wettelijke recupel in rekening gebracht. Deze bedraagt voor huishoudtoestellen (tarieven vanaf 01/01/2022):

Dampkappen met motor	€ 1
Diepvriezers	€ 10
Droogkasten met warmtepomp	€ 10
Droogkasten met condensatie	€ 1
Inbouwkoffiemachines	€ 0,05
Keukenmachines	€ 0,05
Koel-vriescombinaties	€ 10
Koelkasten	€ 10
Kookplaten	€ 1
Microgolfovens	€ 1
Ovens	€ 1
Sous-vide lades	€ 1
Vaatwassers	€ 1
Warmhoudlades	€ 1
Wasmachines	€ 1
Wasmachines met warmtepomp	€ 10
Was-droogcombinaties	€ 1
Was-droogcombinaties met warmtepomp	€ 10

AEG
Electrolux belgium nv
Raketstraat 40
1130 Brussel

Verantwoordelijke uitgever: Electrolux Belgium nv.
Onder voorbehoud van technische wijzigingen. Nadruk, ook gedeeltelijke, alleen met onze toestemming. De prijzen vermeld in deze brochure zijn de heersende marktprijzen op datum van 01/03/2023, BTW en recupel inbegrepen, plaatsing en levering niet inbegrepen. Aangezien deze prijzen onderhevig zijn aan marktschommelingen dien je je steeds bij je plaatselijke verdeler te informeren over de aankoopprijzen. De opgegeven waarden in deze brochure kunnen variëren naargelang de gebruikte meetmethodes en -normen.

De fabrikant behoudt het recht wijzigingen aan te brengen zonder voorafgaande waarschuwing. De inbouwafmetingen en -schema's in deze brochure zijn louter indicatief. Voor de eigenlijke inbouw dient steeds de gebruiksaanwijzing geconsulteerd te worden. Druk- en zetfouten voorbehouden.
Niet contractuele foto's.

AEG